VATERPASS

КАТАЛОГ ПРОДУКЦІЇ
2026

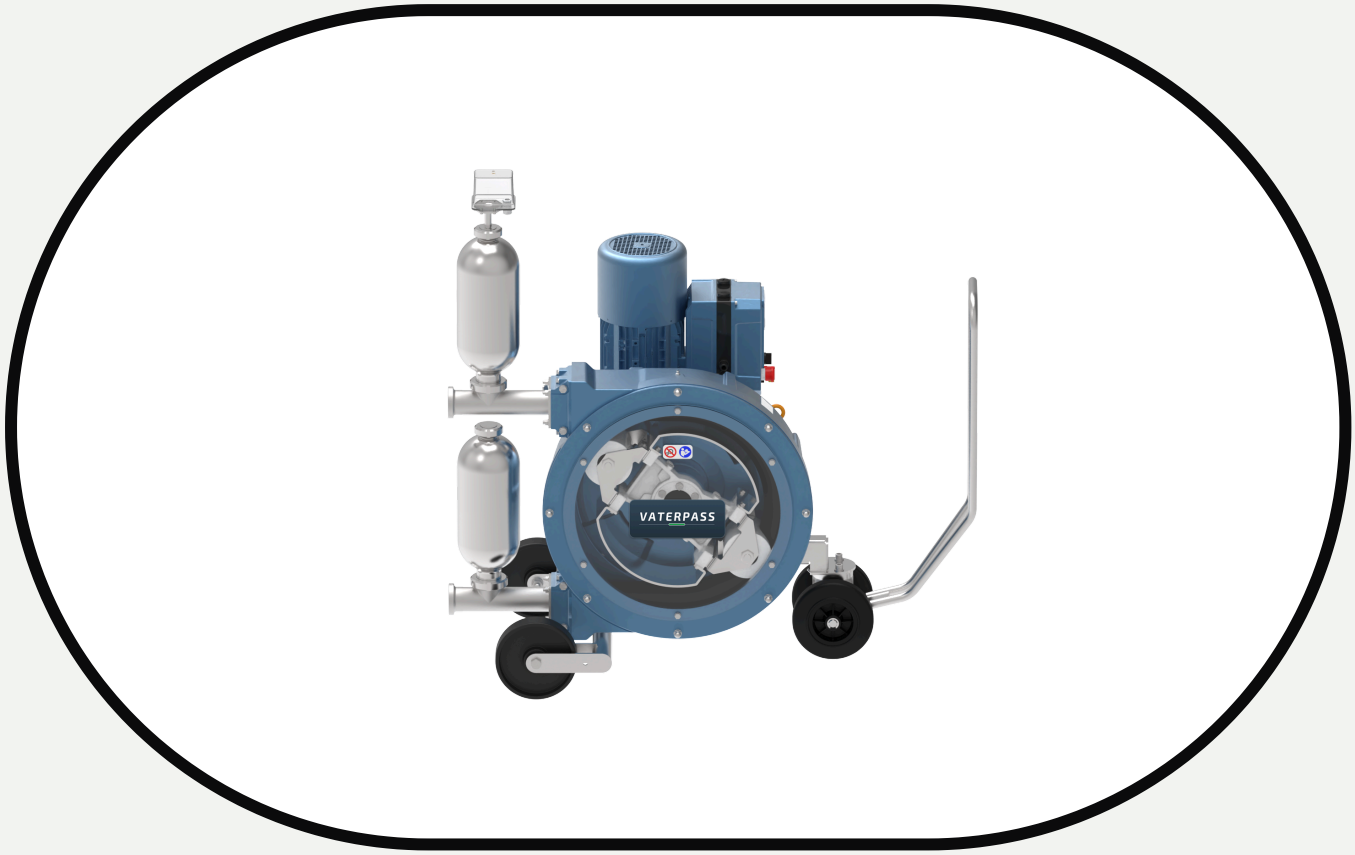

Шлангові насоси Vaterpass для складних рідин

ПЕРИСТАЛЬТИЧНІ НАСОСИ

Продуктивність до 60 м³/год · тиск до 15 бар · шланги Ø 5 – 76 мм · самовсмоктування й робота всуху · реверс · без клапанів і ущільнень · для абразивних, агресивних, в’язких рідин і рідин з твердими включеннями

PSF | MS | SF / DF

VATERPASS — ПАРТНЕР, ЯКОМУ ДОВІРЯЮТЬ

Надійні рішення для ефективного перекачування

Ми допомагаємо виробникам України налагодити безперебійне перекачування — від підбору насоса під конкретну технологічну задачу до постачання обладнання та сервісу.

Vaterpass — інженерна компанія, що спеціалізується на промислових насосах для харчової, хімічної, будівельної, гірничої та інших галузей. Ми рекомендуємо те, що справді підходить вашому процесу.

Перистальтичні насоси Vaterpass — шлангові насоси, у яких продукт контактує лише з внутрішньою поверхнею шланга. Вони перекачують абразивні шлами, агресивні реагенти, в'язкі маси й рідини з твердими включеннями там, де інші насоси швидко зношуються.

ТОВ «Ватерпасс» працює на ринку з 2008 року. Офіс і склад — у Києві. Ми підбираємо модель, шланг, приєднання й привід, постачаємо запчастини та виконуємо сервіс.

з 2008
року на ринку промислових насосів України

60 м³/год
максимальна продуктивність

15 бар
максимальний тиск

Ø 5 – 76 мм
діаметр шланга — від дозування до перекачування шламів

Довіра
Чесно рекомендуємо те, що підходить процесу клієнта.

Надійність
Перевірене обладнання, оригінальні запчастини, сервісне обслуговування.

Експертиза
Розбираємося в технологічному процесі клієнта, а не лише в каталогах.

Підберемо насос під вашу задачу

Надішліть параметри рідини та процесу — інженер Vaterpass запропонує модель, шланг і комплектацію. Опитувальний лист — наприкінці каталогу.

+38 (067) 354-63-63
+38 (044) 360-05-34
pumpadvisor@vaterpass.ua

ПЕРИСТАЛЬТИЧНІ НАСОСИ: ПРИНЦИП РОБОТИ

Продукт рухається всередині шланга й не торкається жодних механічних деталей

Назва походить від перистальтики — почергового скорочення м’язів, що проштовхує вміст уздовж трубки. В насосі еластичний армований шланг лежить у корпусі по дузі, а ротор з роликами пережимає його й проштовхує рідину вперед. Шланг, відновлюючи форму після пережимання, створює розрідження й безперервно засмоктує нову порцію рідини.

За кожен оберт ротора насос подає сталий об’єм рідини, тому продуктивність точно задається частотою обертання, а перекачування м’яке й не пошкоджує продукт. Продукт міститься лише в шлангу — немає забруднення ні продукту, ні насоса.

Ролики на підшипниках замість башмаків. Ролики котяться по шлангу без тертя, тому в корпус не потрібно заливати мастильну рідину, а шланг служить довше. Без мастила в корпусі насоси придатні для харчових продуктів без ризику забруднення, а заміна шланга простіша й дешевша — не треба зливати й утилізувати забруднену оливу чи гліцерин.



Як це працює. Два ролики на роторі по черзі пережимають шланг. Між роликами замикається порція рідини, яка рухається до напірного патрубка; позаду ролика шланг відновлює форму й засмоктує наступну порцію. Шланг постійно пережатий щонайменше одним роликом, тому зворотні клапани не потрібні.

ПЕРЕВАГИ

Без ущільнень і клапанів

Немає механічних ущільнень і зворотних клапанів, які можуть протікати чи забиватися.

Самовсмоктування

Сильне всмоктування — майже до повного вакууму; насос забирає рідину навіть з глибини.

Робота всуху

Насос не пошкоджується, якщо рідина тимчасово закінчилася.

Реверс

Напрямок потоку змінюється реверсом двигуна — зручно для спорожнення ліній.

Тверді включення

Вільний прохід шланга пропускає частинки без пошкодження продукту й насоса.

Одна деталь, що зношується

Замінюється лише шланг; мийка CIP без розбирання.

ДЕ ПЕРИСТАЛЬТИЧНИЙ НАСОС НЕЗАМІННИЙ

Перекачування, подача, дозування й фільтрація складних рідин

АБРАЗИВНІ ПРОДУКТИ

Насос чудово працює на абразивних шламах, де інші насоси швидко зношуються: з продуктом контактує лише шланг, тож абразивне зношення мінімальне. Добре перекачує й продукти, що кристалізуються: немає клапанів і сальників, які могли б забитися кристалами.

АГРЕСИВНІ РІДИНИ

Для корозійних рідин головне — правильний матеріал шланга. Без інших контактних механічних деталей насос служить довго.

РІДИНИ З ТВЕРДИМИ ЧАСТИНКАМИ Й ДЕЛІКАТНІ ПРОДУКТИ

Стічні води з гравієм, шматками деревини, бетоном чи харчові продукти з включеннями проходять крізь вільний переріз шланга без пошкоджень. М’яка дія без емульгування підходить для чутливих до зсуву й пінистих продуктів.

В’ЯЗКІ ПРОДУКТИ

Сильне самовсмоктування майже до повного вакууму дає змогу забирати мед, будівельні розчини, смоли, осади стічних вод — те, що для багатьох насосів майже неможливо.

ОЧИЩЕННЯ ВОДИ Й СТОКІВ

Дозування реагентів: гіпохлорит натрію, бісульфіт натрію, хлорид заліза, полімери, вапняне й вугільне молоко. Гіпохлорит виділяє газ, але насос не втрачає продуктивності через повітряні пробки — перекачує рідину й газ разом.

Осади: подача й перекачування згущеного, надлишкового й зворотного активного мулу, агресивних осадів.






ГАЛУЗІ

Кераміка Хімія Очищення води й стоків Харчова промисловість і напої Металургія Целюлозно-паперова Будівництво Фарби й пігменти Друкарські фарби Гірничодобувна

ПРАВИЛЬНИЙ ШЛАНГ ДЛЯ ВАШОГО ПРОДУКТУ

Шланг — єдина деталь, що контактує з продуктом

Шланг насоса — еластомерний, для важких умов роботи. Його підбирають за продуктом, тиском і температурою. Шланги багатошарові, з 2, 4 або 6 шарами текстильного армування — залежно від діаметра й робочого тиску. Тип шланга позначено кольоровою маркою.

Марка	Матеріал	Конструкція	T, °C	Тиск, бар	Сумісність	Ресурс	Харчовий допуск, мийка
NN	натуральний каучук	багатошаровий, текстильне армування	−10… +85	−0,9… +8 (15)	абразивні й помірно агресивні рідини, високий тиск	високий	—
NP	натуральний каучук, харчовий	багатошаровий, текстильне армування	−10… +75	−0,9… +6 (8)	як NN, для харчових продуктів	високий	FDA 21 CFR 177.2600; стерилізація водою до 70 °C з 5 % ПАР, ополіскування холодною водою; пара до 120 °C — до 3 хв
EP	EPDM	багатошаровий, текстильне армування	−10… +95	−0,9… +8	хімічні рідини, відносно високий тиск	середній	—
RN	NBR	багатошаровий, текстильне армування	−10… +75	−0,9… +6 (8)	оливи, жири, вуглеводні, розчинники	середній	—
RF	NBR, харчовий	багатошаровий, текстильне армування	−10… +75	−0,9… +6 (8)	харчові продукти, оливи й жири	високий	FDA 177.2600, DM 21-3.73 IV B; мийка — як NP
HY	хлорсульфований поліетилен (CSM)	багатошаровий, текстильне армування	−10… +85	−0,9… +8	концентровані кислоти, луги	високий	—
PH	термопластичний еластомер на основі поліпропілену	однорідний, без армування	−20… +135	−0,5… +1,5 (2)	харчові й фармацевтичні рідини	високий	FDA 177.2600, NSF; мийка гарячою водою з нейтральним мийним засобом, ополіскування дистильованою водою; можна автоклавувати



У дужках — максимальний тиск для окремих типорозмірів. Шланги NN, NP, EP, RN, RF, HY — для всіх моделей; PH — лише для серії PSF. Кольори марок: NN — синій, NP — червоний, EP — зелений, RN — жовтий, RF — білий, HY — помаранчевий, PH — бежевий.

ПРИЄДНАННЯ ТА ОПЦІЇ

Комплектація під ваш процес

Приєднання	фланці DIN, ANSI; DIN 11851; Clamp, Tri-Clamp, RJT, SMS; різьба BSP; патрубки під зварювання. Матеріал — AISI 316, PVC, поліпропілен, титан
Варіатор	механічне регулювання частоти обертання, діапазон 1 : 5
Частотний перетворювач	плавне регулювання продуктивності, діапазон 1 : 10
Гасники пульсацій	рекомендовані при розрідженні на всмоктуванні й тиску понад 2 бар — забезпечують стабільнішу роботу й довший ресурс шланга. Три типи: мембранний, повітряний ковпак, з гнучкою вставкою
Живильник	для серій MS і SF / DF — подача продуктів з твердими чи делікатними включеннями
Датчик пошкодження шланга	поплавковий датчик у найнижчій точці корпусу — раннє попередження про розрив шланга; стандарт для всіх серій, для PSF — опція
Вакуумна система	допомагає всмоктувати в’язкі й густі продукти
Виконання	на рамі або на візку; з мотор-редуктором, варіатором чи частотним перетворювачем

МОДЕЛЬНИЙ РЯД

Модель	Ø шланга, мм	Об’єм за оберт, л	Продуктивність до, м³/год	Тиск до, бар	Приєднання
PSF3S	5	0,006	0,05	12	3/8" BSP
PSF3	10	0,024	0,2	8	3/8" BSP
PSF2	16	0,093	0,8	8	3/4" BSP
PSF1	26	0,38	3,2	8	1 1/4" BSP
MS1	40	1,4	8,3	15	DN40 · 1 1/2"
MS2	55	3,2	17,4	15	DN50 · 2"
MS3	68	6,8	31,5	15	DN65 · 2 1/2"
SF100	76	10,5	30,1	15	DN80 · 3"
DF100	76	21	59,3	8	DN80 · 3"

Продуктивність — для води за максимальної частоти обертання і низького тиску. Детальні дані за діапазонами тиску — на сторінках моделей.

© 2008–2026 ТОВ «Ватерпасс» · vaterpass.ua · (067) 354-63-63 · office@vaterpass.ua

ТРИ СЕРІЇ — ВІД ДОЗУВАННЯ ДО ШЛАМІВ

Перистальтичні насоси Vaterpass

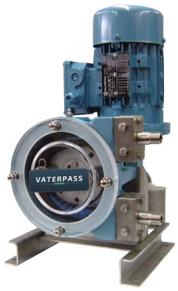

PSF

Компактні насоси з шлангами Ø 5 – 26 мм: дозування реагентів і перекачування невеликих об’ємів. До 3,2 м³/год, до 12 бар. Шланг PH для харчових і фармацевтичних рідин.



MS

Насоси середньої продуктивності з шлангами Ø 40 – 68 мм: шлами, осади, будівельні розчини, харчові продукти зі шматочками. До 31,5 м³/год, до 15 бар.



SF / DF

Великі насоси зі шлангом Ø 76 мм: SF100 — до 30 м³/год і 15 бар; DF100 — удвічі більший об’єм за оберт, до 59 м³/год. Для осадів станцій очищення, гірничих і будівельних шламів.

РОБОТА Й РЕСУРС ШЛАНГА

- Що нижча частота обертання й тиск, то довше служить шланг. Для в’язких продуктів і безперервної роботи обирайте більший типорозмір на нижчих обертах.
- У таблицях моделей наведено продуктивність і потужність двигуна для кожного діапазону тиску; «роб.» — номінальний робочий тиск, «макс.» — максимальний для цієї частоти обертання.
- «Варіатор» — дані для виконання з механічним варіатором: продуктивність регулюється між мінімальною й максимальною частотою обертання.

© 2008–2026 ТОВ «Ватерпасс»

ПЕРИСТАЛЬТИЧНИЙ НАСОС VATERPASS · СЕРІЯ PSF

PSF3S

Шланг Ø 5 мм

до 0,05 м³/год · до 12 бар

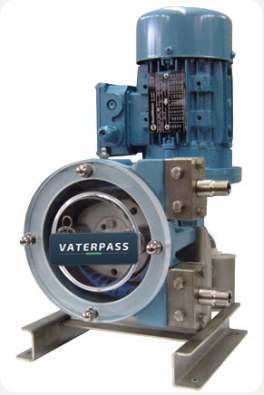

Найменший типорозмір серії PSF зі шлангом Ø 5 мм — для точного дозування малих об'ємів реагентів, барвників і добавок при тиску до 12 бар.

Діаметр шланга	5 мм
Об'єм за оберт ротора	0,006 л
Максимальний тиск	12 бар
Приєднання	різьба 3/8" BSP

РОБОЧІ ХАРАКТЕРИСТИКИ

0–6 бар

Об/хв	Продукт., л/год	Тиск, бар		кВт
		роб.	макс.	
14	5,3	2	6	0,18
20	7,6	2	6	0,18
23	8,8	2	6	0,18
30	11,5	2	6	0,18
40	15,3	2	6	0,18
50	19,2	2	6	0,18
70	26,9	2	6	0,18
100	38,4	2	6	0,18
140	53,8	2	2	0,18

6–12 бар

Об/хв	Продукт., л/год	Тиск, бар		кВт
		роб.	макс.	
14	4,9	6	12	0,18
20	7,0	6	12	0,18
23	8,1	6	12	0,18
30	10,7	6	12	0,18
40	14,3	6	12	0,18
50	17,9	6	12	0,18
70	25,2	6	12	0,18
100	36,1	6	12	0,18

Варіатор · 6–12 бар

Об/хв		Продукт., л/год		Тиск, бар		кВт
макс.	мін.	макс.	мін.	роб.	макс.	
9	5	3,1	0,2	6	12	0,18
13	5	4,5	0,2	6	12	0,18
15	5	5,2	0,2	6	12	0,18
20	5	7,0	0,2	6	12	0,18
26	5,4	9,2	0,3	6	12	0,18
33	6,8	11,8	0,7	6	12	0,18
46	9,5	16,5	1,5	6	12	0,18
65	13,6	23,4	2,7	6	12	0,18

Варіатор · 0–6 бар

Об/хв		Продукт., л/год		Тиск, бар		кВт
макс.	мін.	макс.	мін.	роб.	макс.	
9	1,9	3,4	0,2	2	6	0,18
13	2,7	5,0	0,5	2	6	0,18
15	3,2	5,7	0,7	2	6	0,18
20	4,1	7,6	1,1	2	6	0,18
26	5,4	10,0	1,6	2	6	0,18
33	6,8	12,6	2,1	2	6	0,18
46	9,5	17,6	3,1	2	6	0,18
65	13,6	25,0	4,6	2	6	0,18
91	19	35,0	7,3	2	2	0,18
130	27,1	50,0	10,4	2	2	0,18

© 2008–2026 ТОВ «Ватерпасс» · vaterpass.ua · (067) 354-63-63 · office@vaterpass.ua

ПЕРИСТАЛЬТИЧНИЙ НАСОС VATERPASS · СЕРІЯ PSF

PSF3

Шланг Ø 10 мм

до 0,2 м³/год · до 8 бар

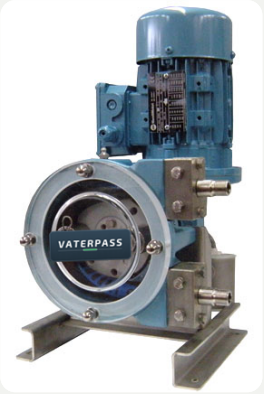

Компактний насос зі шлангом Ø 10 мм для дозування реагентів і перекачування невеликих об’ємів рідин.

Діаметр шланга	10 мм
Об’єм за оберт ротора	0,024 л
Максимальний тиск	8 бар
Приєднання	різьба 3/8" BSP

РОБОЧІ ХАРАКТЕРИСТИКИ

0–4 бар

Об/хв	Продукт., л/год	Тиск, бар		кВт
		роб.	макс.	
14	19,5	2	4	0,18
20	28,0	2	4	0,18
23	32,2	2	4	0,18
30	42,2	2	4	0,18
40	56,3	2	4	0,18
50	70,5	2	4	0,18
70	98,8	2	4	0,18
100	141,3	2	4	0,18
140	197,9	2	2	0,18

4–8 бар

Об/хв	Продукт., л/год	Тиск, бар		кВт
		роб.	макс.	
14	19,1	4	8	0,18
20	27,4	4	8	0,18
23	31,6	4	8	0,18
30	41,3	4	8	0,18
40	55,2	4	8	0,18
50	69,0	4	8	0,18
70	96,8	4	8	0,18
100	138,4	4	8	0,18

Варіатор · 4–8 бар

Об/хв		Продукт., л/год		Тиск, бар		кВт
макс.	мін.	макс.	мін.	роб.	макс.	
9	1,9	12	0	4	8	0,18
13	2,7	18	1	4	8	0,18
15	3,2	20	2	4	8	0,18
20	4,1	27	3	4	8	0,18
26	5,4	36	5	4	8	0,18
33	6,8	45	7	4	8	0,18
46	9,5	63	11	4	8	0,18
65	13,6	90	16	4	8	0,18

Варіатор · 0–4 бар

Об/хв		Продукт., л/год		Тиск, бар		кВт
макс.	мін.	макс.	мін.	роб.	макс.	
9	1,9	12	1	2	4	0,18
13	2,7	18	3	2	4	0,18
15	3,2	21	3	2	4	0,18
20	4,1	28	5	2	4	0,18
26	5,4	36	6	2	4	0,18
33	6,8	46	8	2	4	0,18
46	9,5	65	12	2	4	0,18
65	13,6	92	18	2	4	0,18
91	19	129	26	2	2	0,18
130	27,1	184	37	2	2	0,18

© 2008–2026 ТОВ «Ватерпасс» · vaterpass.ua · (067) 354-63-63 · office@vaterpass.ua

ПЕРИСТАЛЬТИЧНИЙ НАСОС VATERPASS · СЕРІЯ PSF

PSF2

Шланг Ø 16 мм

до 0,8 м³/год · до 8 бар



Насос зі шлангом Ø 16 мм для дозування й перекачування реагентів, суспензій, харчових і фармацевтичних рідин.

Діаметр шланга	16 мм
Об'єм за оберт ротора	0,093 л
Максимальний тиск	8 бар
Приєднання	різьба 3/4" BSP

РОБОЧІ ХАРАКТЕРИСТИКИ

0–4 бар

Об/хв	Продукт., л/год	Тиск, бар		кВт
		роб.	макс.	
14	75,6	2	4	0,18
20	108,5	2	4	0,18
23	124,9	2	4	0,18
30	163,4	2	4	0,18
40	218,2	2	4	0,37
50	273,1	2	4	0,37
70	382,8	2	4	0,37
100	547,4	2	2	0,37
140	766,9	2	2	0,37

4–8 бар

Об/хв	Продукт., л/год	Тиск, бар		кВт
		роб.	макс.	
14	74,0	4	8	0,18
20	106,3	4	8	0,18
23	122,4	4	8	0,18
30	160,0	4	8	0,18
40	213,8	4	8	0,37
50	267,5	4	8	0,37
70	375,0	4	8	0,37

Варіатор · 4–8 бар

Об/хв		Продукт., л/год		Тиск, бар		кВт
макс.	мін.	макс.	мін.	роб.	макс.	
9	1,9	47	9	4	8	0,18
13	2,7	69	13	4	8	0,18
15	3,2	79	16	4	8	0,18
20	4,1	106	21	4	8	0,18
29	5,4	155	28	4	8	0,37
36	6,8	192	35	4	8	0,37
50	9,5	268	50	4	8	0,37
71	13,6	380	72	4	6	0,37

Варіатор · 0–4 бар

Об/хв		Продукт., л/год		Тиск, бар		кВт
макс.	мін.	макс.	мін.	роб.	макс.	
9	1,9	48	9	2	4	0,18
13	2,7	70	14	2	4	0,18
15	3,2	81	16	2	4	0,18
20	4,1	108	21	2	4	0,18
29	5,4	158	28	2	4	0,37
36	6,8	196	36	2	4	0,37
50	9,5	273	51	2	4	0,37
71	13,6	388	73	2	4	0,37
100	19	547	103	2	2	0,37
143	27,1	783	147	2	2	0,37

ПЕРИСТАЛЬТИЧНИЙ НАСОС VATERPASS · СЕРІЯ PSF

PSF1

Шланг Ø 26 мм

до 3,2 м³/год · до 8 бар



Найбільший насос серії PSF зі шлангом Ø 26 мм — для перекачування суспензій, шламів і в’язких продуктів у невеликих об’ємах.

Діаметр шланга	26 мм
Об’єм за оберт ротора	0,380 л
Максимальний тиск	8 бар
Приєднання	різьба 1 1/4" BSP

РОБОЧІ ХАРАКТЕРИСТИКИ

0–4 бар

Об/хв	Продукт., л/год	Тиск, бар		кВт
		роб.	макс.	
14	308,8	2	4	0,37
18	398,4	2	4	0,37
22	488,1	2	4	0,37
31	689,9	2	4	0,37
37	824,4	2	4	0,37
47	1049	2	4	0,75
58	1295	2	4	0,75
74	1654	2	4	0,75
93	2080	2	4	0,75
117	2618	2	2	1,1
140	3134	2	2	1,1

4–8 бар

Об/хв	Продукт., л/год	Тиск, бар		кВт
		роб.	макс.	
14	302,4	4	8	0,37
18	390,2	4	8	0,37
22	478,1	4	8	0,37
31	675,8	4	8	0,37
37	807,5	4	8	0,75
47	1027	4	8	0,75
58	1269	4	8	1,1
74	1620	4	8	1,1
93	2038	4	6	1,1

Варіатор · 4–8 бар

Об/хв		Продукт., л/год		Тиск, бар		кВт
макс.	мін.	макс.	мін.	роб.	макс.	
10	1,9	215	37	4	8	0,75
13	2,4	280	48	4	8	0,75
16	3	346	61	4	8	0,75
22	4,2	478	87	4	8	0,75
26	5	566	105	4	8	0,75
33	6,3	720	133	4	8	0,75
42	7,9	917	168	4	6	0,75
53	10	1159	215	4	6	0,75
67	12,7	1466	274	4	4	0,75

Варіатор · 0–4 бар

Об/хв		Продукт., л/год		Тиск, бар		кВт
макс.	мін.	макс.	мін.	роб.	макс.	
10	1,9	219	37	2	4	0,75
13	2,4	286	49	2	4	0,75
16	3	354	62	2	4	0,75
22	4,2	488	89	2	4	0,75
26	5	578	107	2	4	0,75
33	6,3	735	136	2	4	0,75
42	7,9	937	172	2	4	0,75
53	10	1183	219	2	4	0,75
67	12,7	1497	280	2	4	0,75
83	15,8	1856	349	2	3	0,75
100	19	2237	421	2	3	0,75
143	27,1	3201	602	2	1,5	0,75

PSF — ГАБАРИТНІ РОЗМІРИ

Розміри в мм

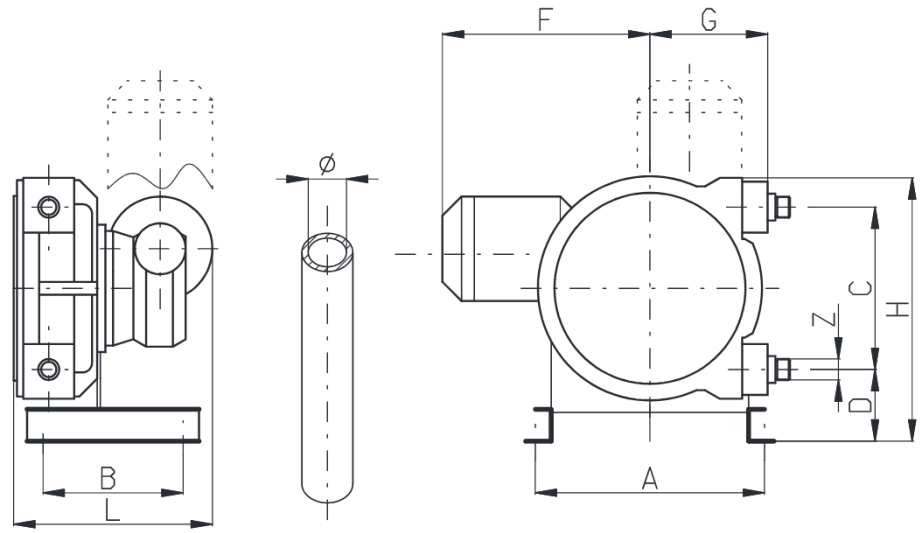

Насос з мотор-редуктором

Модель	Ø шланга	Z	л/об	бар	A	B	C	D	F	G	H	L
PSF3S	5	3/8" BSP	0,006	12	210	160	113	94	237	110	238	214
PSF3	10	3/8" BSP	0,024	8	210	160	113	94	237	110	238	214
PSF2	16	3/4" BSP	0,093	8	230	160	170	110	290	140	315	242
PSF1	26	1 1/4" BSP	0,380	8	360	220	255	113	370	185	416	315

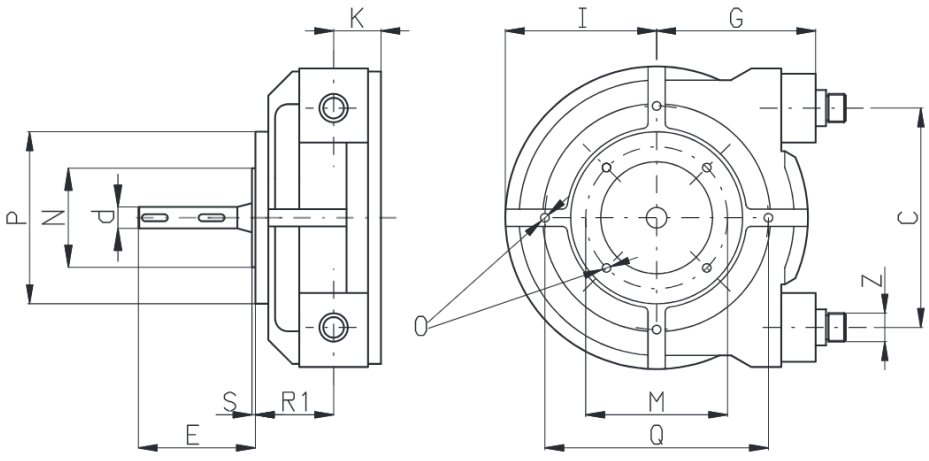

Насос під привід (вільний вал)

Модель	Z	E	d j6	M	N f7	P	O	I	R1	Q	S	K
PSF3S	3/8" BSP	86	18	87	60	108	M8	88	67	160	4	31
PSF3	3/8" BSP	86	18	87	60	108	M8	88	67	160	4	31
PSF2	3/4" BSP	84	18	87	60	140	M8	120	83	180	3	41
PSF1	1 1/4" BSP	136	25	150	115	200	M10	176	93	260	4	53

Z — приєднання.

ПЕРИСТАЛЬТИЧНИЙ НАСОС VATERPASS · СЕРІЯ MS

MS1

Шланг Ø 40 мм

до 8,3 м³/год · до 15 бар



Насос серії MS зі шлангом Ø 40 мм для шламів, осадів, будівельних розчинів і харчових продуктів з включеннями.

Діаметр шланга	40 мм
Об'єм за оберт ротора	1,40 л
Максимальний тиск	8 – 15 бар
Приєднання	під зварювання Ø 42,4 · фланець DIN DN40 · ANSI 1 1/2" · DIN 11851 DN40 · різьба BSP 1 1/2"

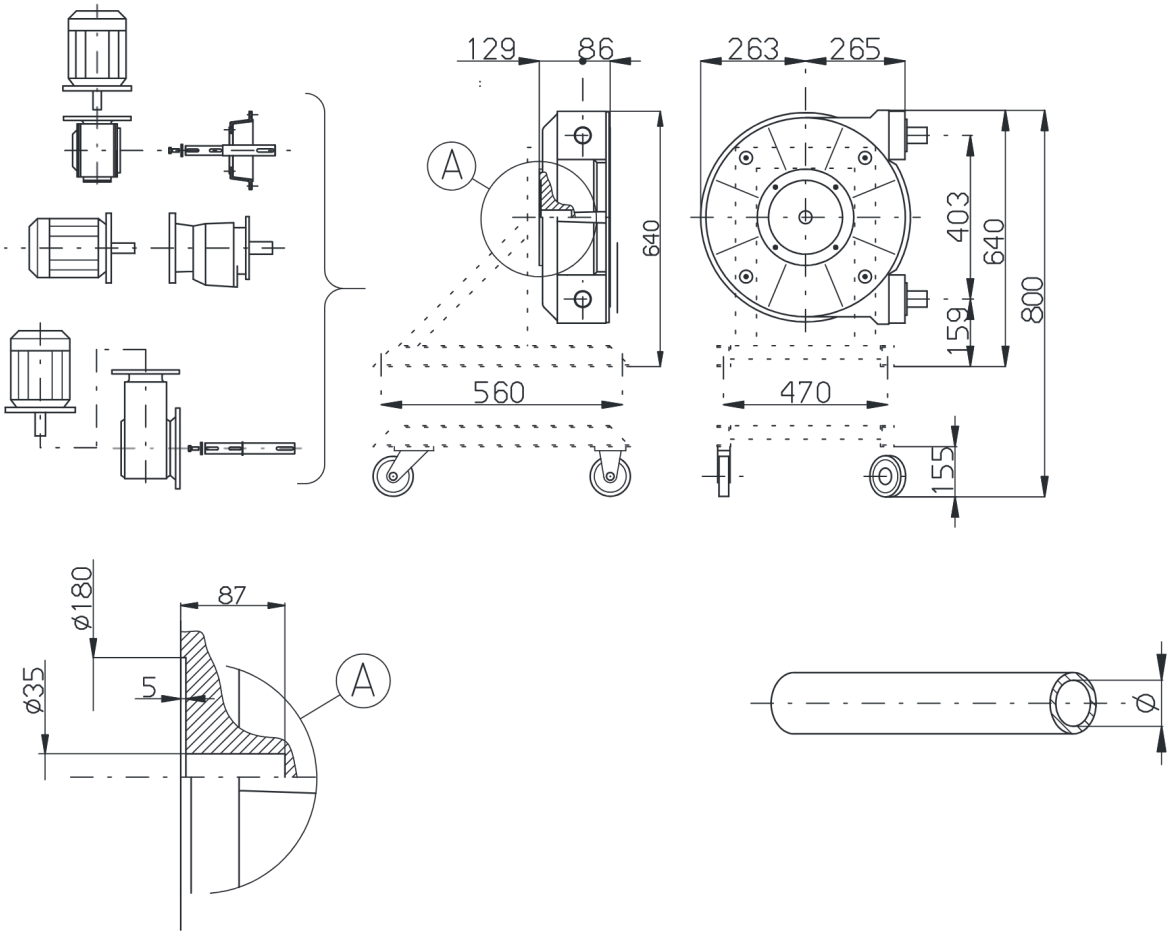

Габаритні розміри, мм: насос, агрегат на візку та варіанти приводу; деталь А — патрубок.

MS1 — РОБОЧІ ХАРАКТЕРИСТИКИ

15 бар				
Об/хв	Продукт., м³/год	Тиск, бар		кВт
		роб.	макс.	
14	0,22	15	15	1,5
15	0,28	15	15	1,5
17	0,40	15	15	1,5
19	0,52	15	15	2,2
22	0,70	15	15	2,2
24	0,82	15	15	2,2
27	1,00	15	15	2,2
30	1,2	15	15	3
35	1,5	15	15	3
38	1,7	15	15	3
45	2,1	15	15	4

4–8 бар				
Об/хв	Продукт., м³/год	Тиск, бар		кВт
		роб.	макс.	
14	1,1	4	8	0,75
15	1,2	4	8	0,75
17	1,3	4	8	0,75
19	1,5	4	8	1,5
22	1,7	4	8	1,5
24	1,9	4	8	1,5
27	2,2	4	8	1,5
30	2,4	4	8	1,5
35	2,8	4	8	1,5
38	3,0	4	8	2,2
45	3,6	4	8	2,2
49	3,9	4	8	2,2
56	4,5	4	8	2,2
62	5,0	4	4	2,2
71	5,9	2	2	2,2
79	6,6	2	2	2,2
89	7,4	2	2	2,2

8–12 бар				
Об/хв	Продукт., м³/год	Тиск, бар		кВт
		роб.	макс.	
14	0,84	8	12	1,5
15	0,92	8	12	1,5
17	1,1	8	12	1,5
19	1,2	8	12	2,2
22	1,4	8	12	2,2
24	1,6	8	12	2,2
27	1,8	8	12	2,2
30	2,0	8	12	3
35	2,4	8	12	3
38	2,6	8	12	3
45	3,2	8	12	3
49	3,5	8	8	3
56	4,0	8	8	3
62	4,4	8	8	3
71	4,8	8	6	3
79	5,4	8	4	3
89	6,2	8	4	3

0–4 бар				
Об/хв	Продукт., м³/год	Тиск, бар		кВт
		роб.	макс.	
14	1,1	2	4	0,75
18	1,4	2	4	0,75
22	1,8	2	4	0,75
25	2,0	2	4	1,5
30	2,4	2	4	1,5
35	2,9	2	4	1,5
47	3,9	2	4	1,5
61	5,0	2	4	2,2
70	5,8	2	4	2,2
93	7,7	2	4	3

Варіатор · 0–4 бар						
Об/хв		Продукт., м³/год		Тиск, бар		кВт
макс.	мін.	макс.	мін.	роб.	макс.	
10	1,9	0,78	0,11	2	4	0,75
13	2,4	1,0	0,15	2	4	0,75
16	3	1,3	0,20	2	4	0,75
18	3,4	1,4	0,23	2	4	0,75
22	4,1	1,8	0,29	2	4	1,5
25	4,8	2,0	0,35	2	4	1,5
33	6,3	2,7	0,47	2	4	1,5
43	8,3	3,5	0,64	2	4	1,5
50	9,5	4,1	0,74	2	4	1,85
67	12,7	5,5	1,0	2	2	1,85
100	19	8,3	1,5	2	2	2,2

Варіатор · 4–8 бар						
Об/хв		Продукт., м³/год		Тиск, бар		кВт
макс.	мін.	макс.	мін.	роб.	макс.	
10	1,9	0,76	0,10	4	8	0,75
11	2	0,85	0,11	4	8	0,75
12	2,3	0,93	0,14	4	8	0,75
13	2,6	1,0	0,16	4	8	1,5
16	3	1,3	0,19	4	8	1,5
17	3,2	1,3	0,21	4	8	1,5
19	3,7	1,5	0,25	4	8	1,5
21	4	1,7	0,28	4	8	1,5
25	4,7	2,0	0,33	4	8	1,85
27	5,2	2,2	0,37	4	8	1,85
32	6,1	2,6	0,45	4	8	2,2
35	6,7	2,8	0,50	4	8	2,2
40	7,6	3,2	0,57	4	8	3
44	8,4	3,5	0,63	4	8	3
51	9,6	4,1	0,73	4	8	3
56	10,7	4,5	0,82	4	6	3
63	12	5,1	0,93	4	6	3
89	17	7,2	1,3	4	4	3

ПЕРИСТАЛЬТИЧНИЙ НАСОС VATERPASS · СЕРІЯ MS

MS2

Шланг Ø 55 мм

до 17,4 м³/год · до 15 бар



Насос серії MS зі шлангом Ø 55 мм для перекачування абразивних шламів, осадів і в'язких продуктів.

Діаметр шланга	55 мм
Об'єм за оберт ротора	3,20 л
Максимальний тиск	8 – 15 бар
Приєднання	під зварювання Ø 60,3 · фланець DIN DN50 · ANSI 2" · DIN 11851 DN50 · різьба BSP 2"

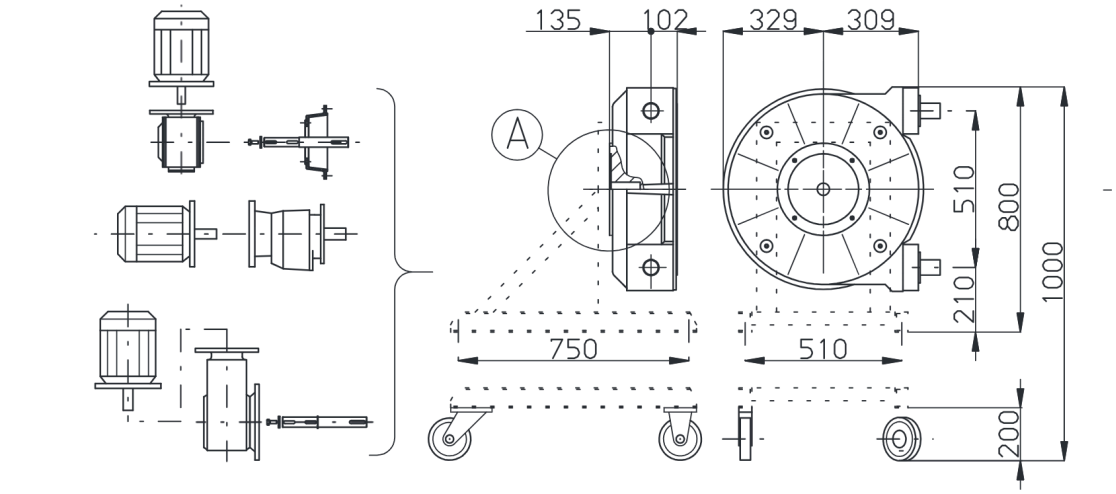

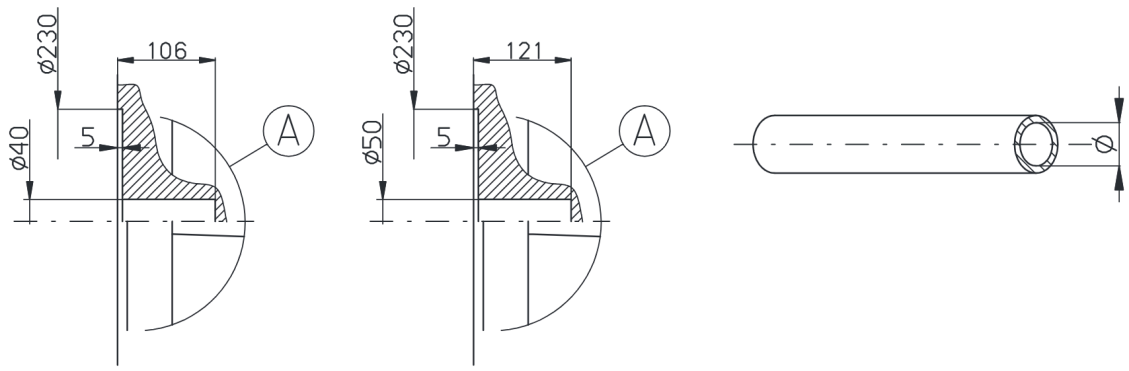

Габаритні розміри, мм: насос, агрегат на візку та варіанти приводу; деталь А — патрубок.

MS2 — РОБОЧІ ХАРАКТЕРИСТИКИ

Варіатор · 6–12 бар

Об/хв		Продукт., м³/год		Тиск, бар		кВт
макс.	мін.	макс.	мін.	роб.	макс.	
10	1,8	1,7	0,21	6	12	2,2
11	2,1	1,8	0,26	6	12	2,2
12	2,3	2,0	0,30	6	12	3
13	2,6	2,2	0,35	6	12	3
15	2,8	2,6	0,39	6	12	3
17	3,2	2,9	0,46	6	12	4
19	3,6	3,3	0,53	6	12	4
21	4	3,6	0,60	6	12	4
28	5,3	4,9	0,83	6	12	5,5

Варіатор · 0–4 бар

Об/хв		Продукт., м³/год		Тиск, бар		кВт
макс.	мін.	макс.	мін.	роб.	макс.	
10	1,9	1,8	0,24	2	4	0,75
11	2	2,0	0,26	2	4	0,75
13	2,4	2,3	0,34	2	4	1,5
14	2,6	2,5	0,38	2	4	1,5
15	2,9	2,7	0,43	2	4	1,5
17	3,2	3,1	0,49	2	4	1,5
20	3,7	3,7	0,58	2	4	1,5
21	4,1	3,9	0,66	2	4	1,5
25	4,7	4,6	0,77	2	4	2,2
27	5,1	5,0	0,85	2	4	2,2
33	6,3	6,1	1,1	2	4	2,2
39	7,3	7,2	1,3	2	4	3
43	8,1	8,0	1,4	2	4	3
48	9	8,9	1,6	2	4	3
53	10,1	9,9	1,8	2	4	4
60	11,4	11,2	2,0	2	4	4
67	12,7	12,5	2,3	2	3,5	4
85	16,1	15,9	2,9	2	2	4

Варіатор · 4–8 бар

Об/хв		Продукт., м³/год		Тиск, бар		кВт
макс.	мін.	макс.	мін.	роб.	макс.	
10	1,9	1,7	0,24	4	8	2,2
11	2	1,9	0,26	4	8	2,2
13	2,4	2,3	0,33	4	8	2,2
14	2,6	2,5	0,37	4	8	2,2
15	2,9	2,7	0,42	4	8	2,2
17	3,2	3,0	0,48	4	8	3
20	3,7	3,6	0,57	4	8	3
21	4,1	3,8	0,64	4	8	3
25	4,7	4,5	0,75	4	8	4
27	5,1	4,9	0,83	4	8	4
33	6,3	6,0	1,1	4	8	4
39	7,3	7,1	1,2	4	6	5,5
43	8,1	7,8	1,4	4	6	5,5
48	9	8,8	1,5	4	6	5,5
53	10,1	9,7	1,8	4	6	5,5
60	11,4	11,0	2,0	4	6	7,5
67	12,7	12,3	2,2	4	6	7,5
85	16,1	15,6	2,9	4	4	7,5

0–4 бар

Об/хв	Продукт., м³/год	Тиск, бар		кВт
		роб.	макс.	
14	2,5	2	4	1,5
15	2,7	2	4	1,5
18	3,3	2	4	1,5
19	3,5	2	4	1,5
22	4,0	2	4	1,5
24	4,4	2	4	1,5
27	5,0	2	4	2,2
30	5,5	2	4	2,2
35	6,5	2	4	2,2
38	7,1	2	4	2,2
47	8,8	2	4	3
54	10,1	2	4	3
60	11,2	2	4	4
67	12,5	2	4	4
74	13,9	2	3	4
84	15,7	2	2	4
93	17,4	2	2	4

4–8 бар

Об/хв	Продукт., м³/год	Тиск, бар		кВт
		роб.	макс.	
14	2,5	4	8	2,2
15	2,7	4	8	2,2
18	3,2	4	8	2,2
19	3,4	4	8	2,2
22	4,0	4	8	2,2
24	4,3	4	8	3
27	4,9	4	8	3
30	5,4	4	8	3
35	6,4	4	8	4
38	6,9	4	8	4
47	8,6	4	6	4
54	9,9	4	5	4
60	11,0	4	4	4
67	12,3	4	4	4
74	13,2	4	3	4
84	15,1	4	2	4
93	16,7	4	2	4

15 бар

Об/хв	Продукт., м³/год	Тиск, бар		кВт
		роб.	макс.	
14	0,49	15	15	3
15	0,63	15	15	3
17	0,90	15	15	3
19	1,2	15	15	4
21	1,4	15	15	4
24	1,9	15	15	4
26	2,1	15	15	5
29	2,5	15	15	5

8 бар

Об/хв	Продукт., м³/год	Тиск, бар		кВт
		роб.	макс.	
14	1,9	8	8	2,2
15	2,1	8	8	2,2
18	2,6	8	8	2,2
19	2,8	8	8	2,2
22	3,3	8	8	2,2
24	3,6	8	8	3
27	4,1	8	8	3
30	4,6	8	8	3
35	5,5	8	8	4
38	6,0	8	8	4
47	7,5	8	6	4
54	8,7	8	5	4
60	9,7	8	4	4
67	10,9	8	4	4
74	12,1	8	3	4
84	13,8	8	2	4
93	15,3	8	2	4

© 2008–2026 ТОВ «Ватерпасс» · vaterpass.ua · (067) 354-63-63 · office@vaterpass.ua

ПЕРИСТАЛЬТИЧНИЙ НАСОС VATERPASS · СЕРІЯ MS

MS3

Шланг Ø 68 мм

до 31,5 м³/год · до 15 бар



Найбільший насос серії MS зі шлангом Ø 68 мм для великих об’ємів шламів, осадів і будівельних розчинів.

Діаметр шланга	68 мм
Об’єм за оберт ротора	6,80 л
Максимальний тиск	8 – 15 бар
Приєднання	під зварювання Ø 76,1 · фланець DIN DN65 · ANSI 2 1/2" · DIN 11851 DN65 · різьба BSP 2 1/2"

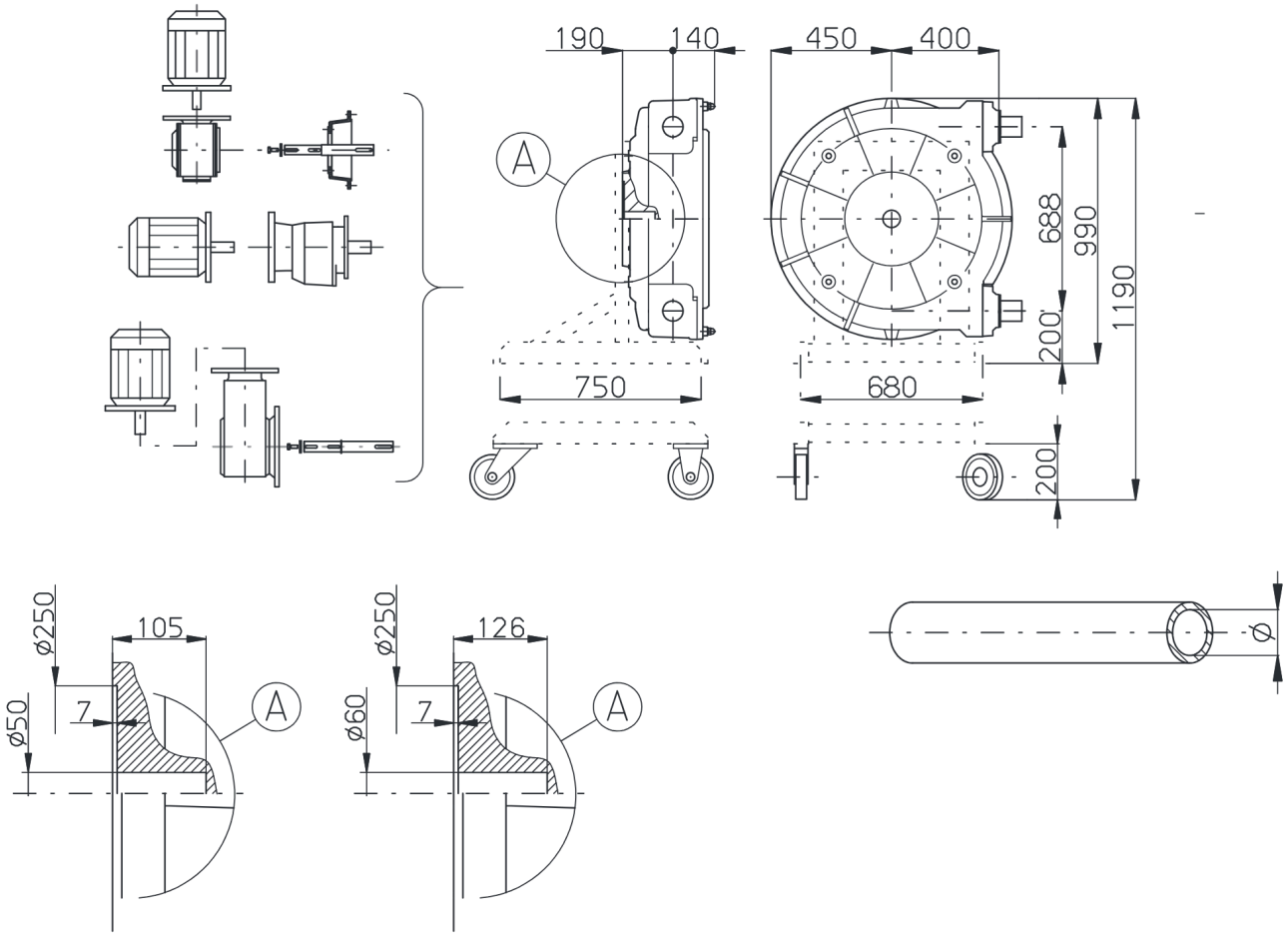

Габаритні розміри, мм: насос, агрегат на візку та варіанти приводу; деталь А — патрубок.

MS3 — РОБОЧІ ХАРАКТЕРИСТИКИ

0–4 бар				
Об/хв	Продукт., м³/год	Тиск, бар		кВт
		роб.	макс.	
14	5,4	2	4	2,2
15	5,8	2	4	2,2
17	6,6	2	4	2,2
19	7,4	2	4	2,2
21	8,2	2	4	3
24	9,4	2	4	3
26	10,2	2	4	3
29	11,4	2	4	4
32	12,6	2	4	4
39	15,4	2	4	5,5
42	16,6	2	4	5,5
51	20,2	2	4	7,5
56	22,2	2	4	7,5
63	25,0	2	3	7,5
71	28,2	2	3	7,5
79	31,5	2	2	7,5

4–8 бар				
Об/хв	Продукт., м³/год	Тиск, бар		кВт
		роб.	макс.	
14	5,3	4	8	3
15	5,7	4	8	3
17	6,4	4	8	4
19	7,2	4	8	4
21	8,0	4	8	4
24	9,2	4	8	5,5
26	10,0	4	8	5,5
29	11,2	4	8	7,5
32	12,3	4	8	7,5
39	15,1	4	6	7,5
42	16,3	4	6	7,5
51	19,8	4	5	7,5
56	21,8	4	4	7,5
63	24,5	4	3	7,5
71	27,7	4	3	7,5
79	30,8	4	2	7,5

8–10 бар				
Об/хв	Продукт., м³/год	Тиск, бар		кВт
		роб.	макс.	
13	3,7	8	10	4
16	4,8	8	10	4
17	5,1	8	10	5,5
20	6,2	8	10	5,5
21	6,6	8	10	5,5
25	8,0	8	10	7,5
27	8,8	8	10	7,5
31	10,2	8	10	11
34	11,3	8	10	11

15 бар				
Об/хв	Продукт., м³/год	Тиск, бар		кВт
		роб.	макс.	
13	0,76	15	15	7,5
16	1,6	15	15	7,5
18	2,2	15	15	7,5
19	2,5	15	15	7,5
22	3,4	15	15	11
26	4,5	15	15	11
31	6,0	15	12	11

Варіатор · 0–4 бар						
Об/хв		Продукт., м³/год		Тиск, бар		кВт
макс.	мін.	макс.	мін.	роб.	макс.	
10	1,8	3,8	0,48	2	4	2,2
11	2,1	4,2	0,60	2	4	2,2
12	2,3	4,6	0,68	2	4	2,2
13	2,6	5,0	0,80	2	4	2,2
15	2,8	5,8	0,88	2	4	2,2
17	3,2	6,6	1,0	2	4	4
19	3,6	7,4	1,2	2	4	4
21	4	8,2	1,4	2	4	4
23	4,4	9,0	1,5	2	4	4
28	5,3	11,0	1,9	2	4	4
30	5,8	11,8	2,1	2	4	7,5
36	6,9	14,2	2,5	2	4	7,5
40	7,7	15,8	2,8	2	4	7,5
45	8,5	17,8	3,2	2	4	7,5
51	9,7	20,2	3,6	2	4	7,5
56	10,7	22,2	4,0	2	4	7,5
63	11,9	25,0	4,5	2	3	7,5

Варіатор · 6–10 бар						
Об/хв		Продукт., м³/год		Тиск, бар		кВт
макс.	мін.	макс.	мін.	роб.	макс.	
10	1,8	3,6	0,44	6	10	4
11	2,2	3,9	0,59	6	10	4
12	2,3	4,3	0,63	6	10	4
14	2,7	5,1	0,78	6	10	5,5
15	2,9	5,4	0,86	6	10	5,5
18	3,4	6,6	1,0	6	10	7,5
19	3,6	7,0	1,1	6	10	7,5
22	4,3	8,1	1,4	6	10	7,5
24	4,6	8,9	1,5	6	10	7,5
29	5,5	10,8	1,8	6	8	9,2
36	6,9	13,4	2,4	6	8	9,2
44	8,3	16,5	2,9	6	6	9,2

Варіатор · 4–8 бар						
Об/хв		Продукт., м³/год		Тиск, бар		кВт
макс.	мін.	макс.	мін.	роб.	макс.	
10	1,8	3,9	0,71	4	8	4
11	2,2	4,3	0,87	4	8	4
12	2,3	4,7	0,90	4	8	4
14	2,7	5,5	1,1	4	8	4
15	2,9	5,9	1,1	4	8	4
18	3,4	7,1	1,3	4	8	7,5
19	3,6	7,5	1,4	4	8	7,5
22	4,3	8,6	1,7	4	8	7,5
24	4,6	9,4	1,8	4	8	7,5
29	5,5	11,4	2,2	4	8	9,2
36	6,9	14,1	2,7	4	6	9,2
44	8,3	17,3	3,3	4	6	9,2

ПЕРИСТАЛЬТИЧНИЙ НАСОС VATERPASS · СЕРІЯ SF / DF

SF100

Шланг Ø 76 мм

до 30 м³/год · до 15 бар

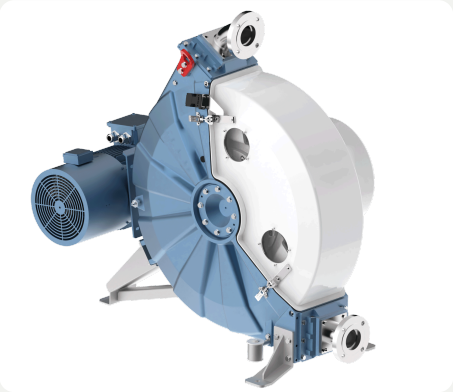

Великий перистальтичний насос зі шлангом Ø 76 мм для осадів станцій очищення, гірничих і будівельних шламів.

Діаметр шланга	76 мм
Об'єм за оберт ротора	10,5 л
Максимальний тиск	8 – 15 бар
Приєднання	під зварювання Ø 88,9 · фланець DIN DN80 · ANSI 3" · DIN 11851 DN80 · різьба BSP 3"

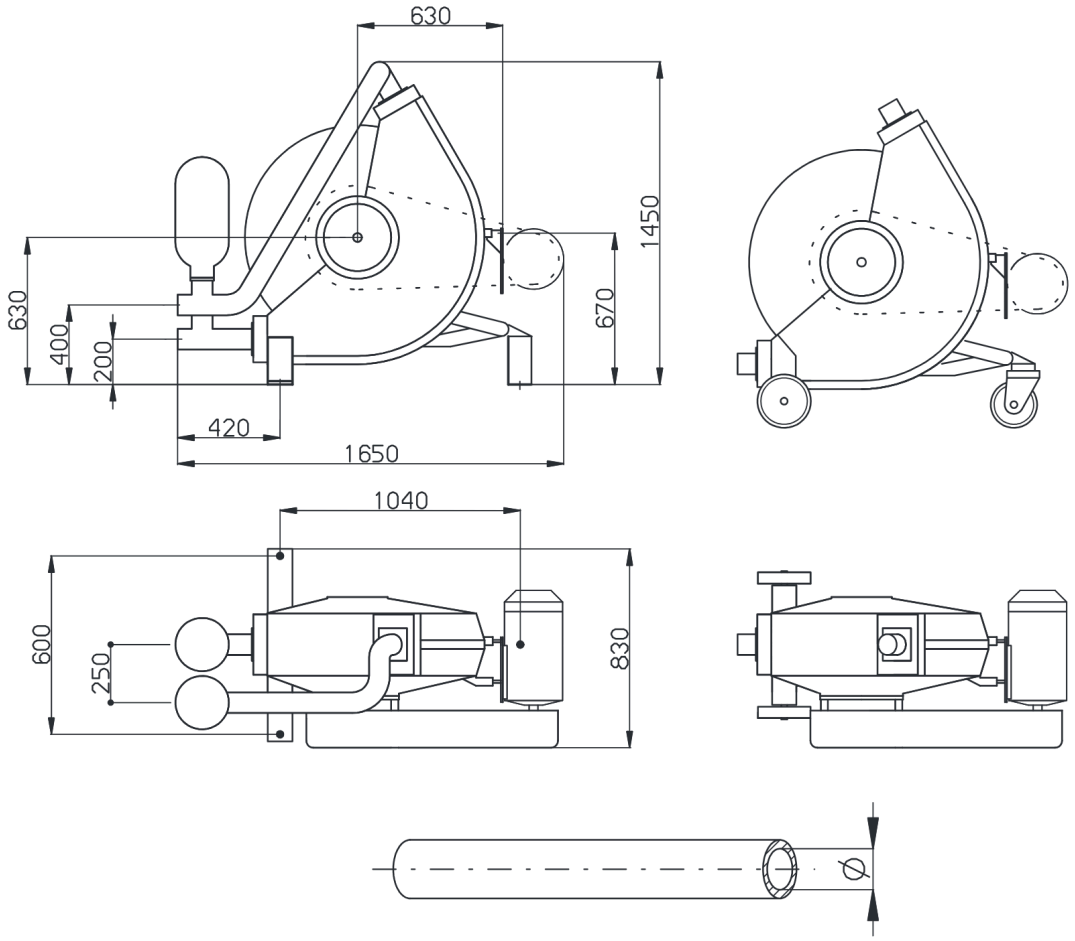

Габаритні розміри, мм: насос, агрегат на візку та варіанти приводу; деталь А — патрубок.

SF100 — РОБОЧІ ХАРАКТЕРИСТИКИ

0–4 бар				
Об/хв	Продукт., м³/год	Тиск, бар		кВт
		роб.	макс.	
14,7	9,0	2	4	5,5
19,3	11,8	2	4	5,5
23,2	14,2	2	4	5,5
27,7	17,0	2	4	5,5
29,2	18,0	2	4	5,5
36,6	22,5	2	4	7,5
43,6	26,9	2	4	7,5
46	28,4	2	3	7,5
48,8	30,1	2	3	7,5

8 бар				
Об/хв	Продукт., м³/год	Тиск, бар		кВт
		роб.	макс.	
16,6	8,7	8	8	7,5
18,5	9,8	8	8	7,5
21	11,2	8	8	11
23,5	12,6	8	8	11
26,3	14,1	8	8	11
29,6	16,0	8	8	15
33	17,9	8	8	15
37	20,1	8	8	15
41,1	22,4	8	6	15

4–6 бар				
Об/хв	Продукт., м³/год	Тиск, бар		кВт
		роб.	макс.	
14,7	8,8	4	6	5,5
19,3	11,6	4	6	5,5
23,2	14,0	4	6	7,5
27,7	16,7	4	6	7,5
31	18,7	4	6	11
39	23,5	4	6	11
43,6	26,3	4	5	11

15 бар				
Об/хв	Продукт., м³/год	Тиск, бар		кВт
		роб.	макс.	
16,6	5,9	15	15	11
18,5	6,7	15	15	11
21	7,8	15	15	15
23,5	8,9	15	15	15
26,3	10,2	15	12	15
29,6	11,7	15	12	15
33	13,2	15	10	15

Варіатор · 0–4 бар						
Об/хв		Продукт., м³/год		Тиск, бар		кВт
макс.	мін.	макс.	мін.	роб.	макс.	
20,1	3,8	12,3	2,2	2	4	5,5
25,2	4,8	15,5	2,8	2	4	5,5
30	5,7	18,5	3,4	2	4	7,5
38,2	7,3	23,5	4,4	2	4	9,2
48,1	9,1	29,7	5,5	2	2,5	9,2

Варіатор · 4–6 бар						
Об/хв		Продукт., м³/год		Тиск, бар		кВт
макс.	мін.	макс.	мін.	роб.	макс.	
20,1	3,8	12,1	2,2	4	6	5,5
25,2	4,8	15,2	2,8	4	6	7,5
30	5,7	18,1	3,3	4	6	9,2
38,2	7,3	23,1	4,3	4	5	9,2
48,1	9,1	29,1	5,4	4	3	9,2

Варіатор · 4–8 бар						
Об/хв		Продукт., м³/год		Тиск, бар		кВт
макс.	мін.	макс.	мін.	роб.	макс.	
20,7	3,6	12,4	2,1	4	8	11
26,3	4,5	15,8	2,6	4	8	11
29,6	5,1	17,8	3,0	4	8	11
37	6,4	22,3	3,8	4	6	11
47,3	8,2	28,6	4,9	4	4	11

ПЕРИСТАЛЬТИЧНИЙ НАСОС VATERPASS · СЕРІЯ SF / DF

DF100

Шланг Ø 76 мм

до 59 м³/год · до 8 бар

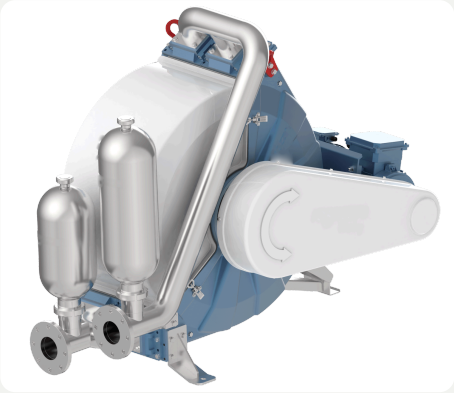

Насос зі шлангом Ø 76 мм і вдвічі більшим об’ємом за оберт, ніж SF100 (21 л) — для найбільших потоків осадів і шламів.

Діаметр шланга	76 мм
Об’єм за оберт ротора	21 л
Максимальний тиск	8 бар
Приєднання	під зварювання Ø 88,9 · фланець DIN DN80 · ANSI 3" · DIN 11851 DN80 · різьба BSP 3"

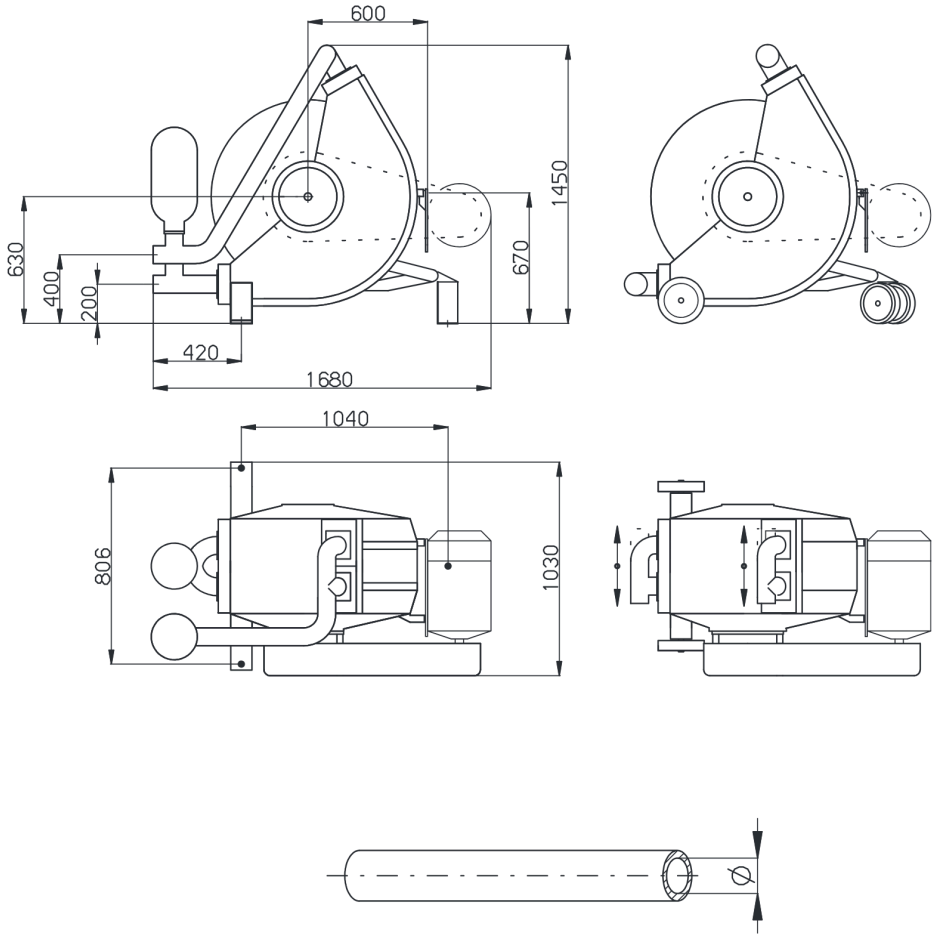

Габаритні розміри, мм: насос, агрегат на візку та варіанти приводу; деталь А — патрубок.

DF100 — РОБОЧІ ХАРАКТЕРИСТИКИ

0–3,5 бар				
Об/хв	Продукт., м³/год	Тиск, бар		кВт
		роб.	макс.	
14,7	18,0	2	3,5	7,5
18,3	22,4	2	3,5	7,5
22,1	27,1	2	3,5	7,5
27,7	34,1	2	3,5	11
29,2	35,9	2	3,5	11
34,9	43,0	2	3,5	11
43,6	53,8	2	3,5	15
46	56,7	2	3,5	15

8 бар				
Об/хв	Продукт., м³/год	Тиск, бар		кВт
		роб.	макс.	
16,6	17,5	8	8	11
18,5	19,6	8	8	11
21	22,4	8	8	15
23,5	25,1	8	8	15
26,3	28,3	8	8	15
29,6	31,9	8	6	15
33	35,7	8	6	15
37	40,2	8	6	18,5

4–8 бар				
Об/хв	Продукт., м³/год	Тиск, бар		кВт
		роб.	макс.	
16,6	19,9	4	8	11
18,5	22,2	4	8	11
21	25,2	4	8	15
23,5	28,3	4	8	15
26,3	31,7	4	8	15
29,6	35,7	4	6	15
33	39,8	4	6	15
37	44,7	4	6	18,5
41,1	49,6	4	5	18,5
46	55,6	4	5	18,5

Варіатор · 0–2,5 бар						
Об/хв		Продукт., м³/год		Тиск, бар		кВт
макс.	мін.	макс.	мін.	роб.	макс.	
20,1	3,8	24,7	4,5	2	3,5	7,5
25,2	4,8	31,0	5,7	2	3,5	9,2
30	5,7	36,9	6,8	2	2,5	9,2
38,2	7,3	47,1	8,8	2	2,5	9,2
48,1	9,1	59,3	11,0	2	1,6	9,2

Варіатор · 4–6 бар						
Об/хв		Продукт., м³/год		Тиск, бар		кВт
макс.	мін.	макс.	мін.	роб.	макс.	
20,7	3,6	24,9	4,1	4	6	15
26,3	4,5	31,7	5,2	4	6	15
29,6	5,1	35,7	5,9	4	6	15
37	6,4	44,7	7,5	4	6	18,5
47,3	8,2	57,2	9,7	4	4	18,5

ЯК ПІДІБРАТИ ПЕРИСТАЛЬТИЧНИЙ НАСОС

Шість кроків до правильного вибору

1

Рідина

Назва продукту, в’язкість, густина, температура, розмір і частка твердих включень, абразивність, хімічна агресивність.

2

Продуктивність і тиск

Потрібна продуктивність (м³/год або л/год), тиск на виході, висота всмоктування.

3

Шланг

Матеріал шланга — за продуктом, температурою й тиском; харчовий допуск, мийка CIP.

4

Режим роботи

Безперервно чи з перервами, годин на добу, кількість пусків.

5

Привід і керування

Мотор-редуктор, варіатор, частотний перетворювач; живлення, вибухозахист.

6

Приєднання й опції

Тип і DN патрубків, гасники пульсацій, живильник, рама чи візок.

Опитувальний лист для підбору насоса

Заповніть і надішліть на **pumpadvisor@vaterpass.ua** або заповніть онлайн-форму за QR-кодом — інженер підготує пропозицію.

Підприємство / контактна особа

Телефон, e-mail

Рідина / продукт

Температура, °C

В’язкість, сП / густина, кг/м³

Тверді включення (розмір, %)

Продуктивність

Тиск на виході, бар

Умови всмоктування

Тип приєднання, DN

Привід / керування

Живлення, В / Гц

Режим роботи, год/добу

Опції

VATERPASS

Завжди на рівні

Надійні насосні рішення від партнера, якому довіряють

Підбір
інженерний розрахунок під вашу технологічну задачу

Постачання
обладнання зі складу в Києві та під замовлення

Сервіс
монтаж, запуск, шланги й запчастини, ремонт

Напишіть нам у месенджер Telegram Viber WhatsApp

ТОВ «Ватерпасс»
м. Київ, вул. Машинобудівна, 50 Н — офіс і склад

+38 (067) 354-63-63 +38 (044) 360-05-34

office@vaterpass.ua — замовлення і сервіс
pumpadvisor@vaterpass.ua — підбір обладнання
vaterpass.ua

Перистальтичні насоси на сайті

© 2008–2026 ТОВ «Ватерпасс». Технічні дані наведено довідково; конструкцію й характеристики може бути змінено без попереднього повідомлення.