VATERPASS

КАТАЛОГ ПРОДУКЦІЇ
2026

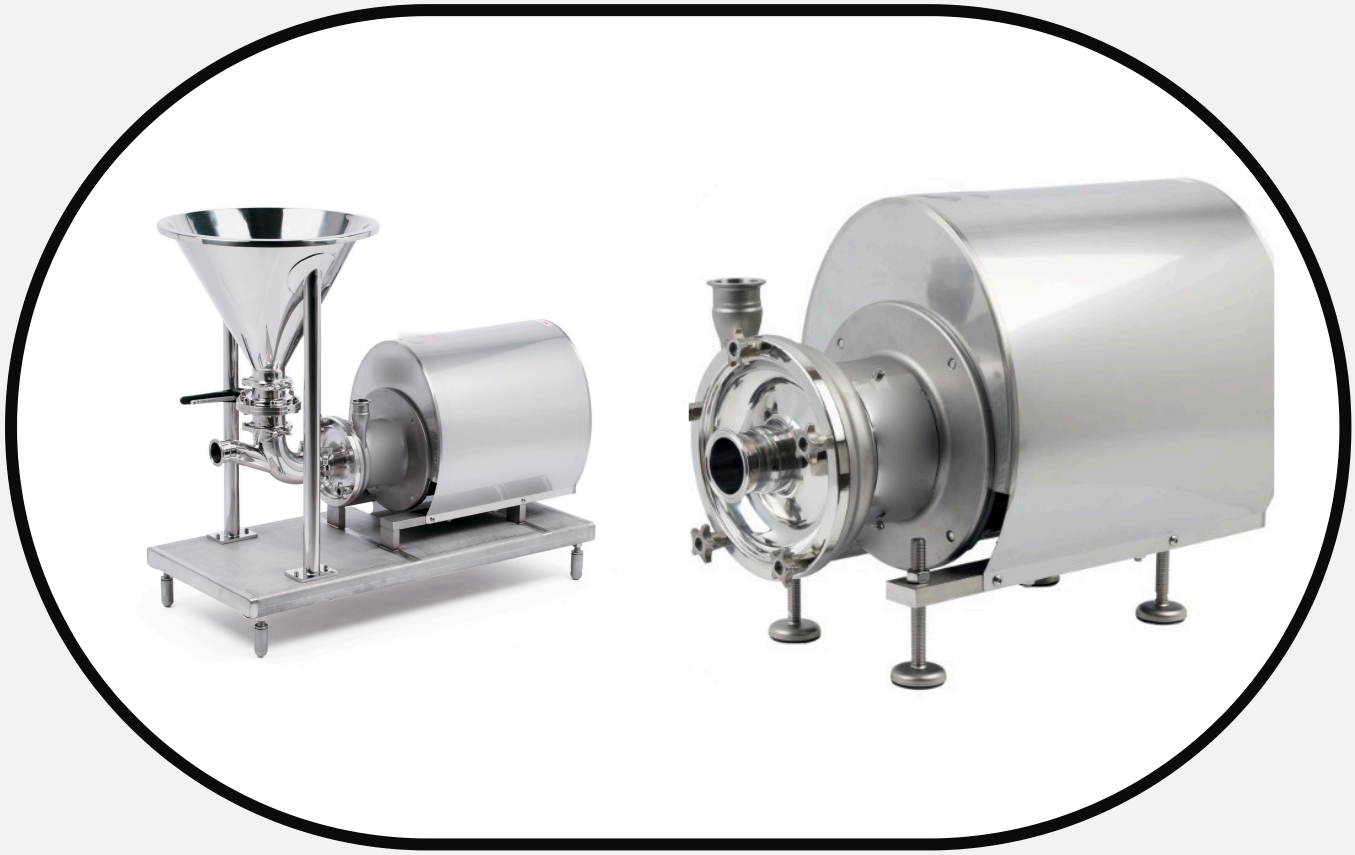

Насоси-диспергатори Vaterpass для змішування й розчинення

ЗМІШУВАЛЬНІ НАСОСИ

Продуктивність до 62 м³/год · напір до 45 м · в’язкість до 2 000 сП · –10...+150 °C · ротор і статор з нержавіючої сталі AISI 316 · для змішування, розчинення порошків, емульгування й гомогенізації

JSB JSP

Завжди на рівні

vaterpass.ua
+38 (067) 354-63-63

VATERPASS — ПАРТНЕР, ЯКОМУ ДОВІРЯЮТЬ

Надійні рішення для ефективного перекачування

Ми допомагаємо виробникам України налагодити безперебійне перекачування — від підбору насоса під конкретну технологічну задачу до постачання обладнання та сервісу.

Vaterpass — інженерна компанія, що спеціалізується на промислових насосах для харчової, хімічної, косметичної, фармацевтичної та інших галузей. Ми рекомендуємо те, що справді підходить вашому процесу.

Змішувальні насоси Vaterpass поєднують насос і диспергатор: ротор з ножами обертається в статорі з вузькими прорізами, тож порошки розчиняються, грудки розбиваються, а емульсії стають однорідними прямо в потоці.

ТОВ «Ватерпасс» працює на ринку з 2008 року. Офіс і склад — у Києві. Ми підбираємо модель, ущільнення й привід, постачаємо запчастини та виконуємо сервіс.

з 2008
року на ринку промислових насосів України

62 м³/год
максимальна продуктивність

45 м
максимальний напір

AISI 316
усі деталі, що контактують з продуктом

Довіра
Чесно рекомендуємо те, що підходить процесу клієнта.

Надійність
Перевірене обладнання, оригінальні запчастини, сервісне обслуговування.

Експертиза
Розбираємося в технологічному процесі клієнта, а не лише в каталогах.

Підберемо насос під вашу задачу

Надішліть дані продукту й процесу — інженер Vaterpass запропонує модель, ущільнення й комплектацію. Перелік даних — наприкінці каталогу.

+38 (067) 354-63-63
+38 (044) 360-05-34
pumpadvisor@vaterpass.ua

ЗМІШУВАЛЬНИЙ НАСОС: ПРИНЦИП РОБОТИ

Насос, мішалка й диспергатор в одному апараті

Робоче колесо (ротор) з лопатями й ножами обертається з частотою до 3 000 об/хв усередині статора з вузькими прорізами на передній кришці. Продукт проходить зону інтенсивного зсуву, де грудки розбиваються, порошок повністю змочується, а краплі емульсії подрібнюються.



Статор на кришці й ротор з ножами



Двоступеневий ротор з інтейкером

Лопаті колеса створюють потік, як у відцентровому насосі, тож змішувальний насос одночасно перекачує продукт. У серії JSB порошок із бункера засмоктується прямо в потік рідини і за один прохід розчиняється без грудок і пилу.

ПЕРЕВАГИ

Швидше за мішалку

Час змішування скорочується до 90 % порівняно з лопатевими мішалками.

Нержавіюча сталь AISI 316

Усі деталі, що контактують з продуктом, зокрема бункер JSB.

Миття CIP

Насос миється на місці; менше ручного миття й простоїв.

Швидке розбирання

Передня кришка кріпиться ручками й знімається без інструмента.

Механічне ущільнення фронтального встановлення

Одинарне або подвійне з промиванням; заміна без розбирання двигуна.

Компактність

Висока продуктивність при малих габаритах; стандартні двигуни IEC.

© 2008–2026 ТОВ «Ватерпасс»

СПОСОБИ ЗМІШУВАННЯ: ПОРІВНЯННЯ

Чому змішувальний насос — оптимальний вибір для більшості задач

Спосіб	Принцип	Переваги	Недоліки
Гомогенізатор високого тиску	Гомогенізація під тиском 200–300 бар	Найвища якість гомогенізації, стала подача	Складна конструкція, великий двигун, висока ціна й витрати на обслуговування, лише рідини, займає багато місця
Мішалка в ємності	Лопать, турбіна чи пропелер на довгому валу	Проста, не потребує трубопроводів	Низька швидкість і слабке змішування, довгий час обробки, поломки довгого вала, лише на кришці ємності
Статичний змішувач у лінії	Турбулентність у профільованій трубі	Простий, без приводу, недорогий, миття CIP	Лише змішування; не підходить для порошків, що важко розчиняються, і в’язких продуктів
Гомогенізатор-мішалка в ємності	Швидкий ротор із ножами на довгому валу	Добрий результат, широке застосування	Нестабільна робота довгого вала, знос втулок і ножів, складне миття, лише разом з ємністю
Бункерний змішувач	Колесо під бункером для порошку	Добре змішує порошок з рідиною, просте обслуговування	Важко отримати дрібнодисперсну суміш; у вертикальному виконанні — знос підшипників і ременів
Мішалка на дні ємності	Ножове колесо в дні ємності	Проста конструкція, без трубопроводів	Велика потужність, довгий час обробки, лише змішування, складне обслуговування
Змішувальний насос JSB / JSP	Високий зсув у вузькому зазорі ротора й статора	Змішування й гомогенізація близько до гомогенізатора; розчинення, емульгування, диспергування від рідких до в’язких продуктів; обробка удвічі швидша; миття CIP; просте обслуговування; помірна ціна	Шум через високу швидкість; потужність залежить від в’язкості; чутливий до сторонніх часток через вузький зазор

ЩО ВИРІЗНЯЄ ЗМІШУВАЛЬНІ НАСОСИ VATERPASS

Лопаті й інтейкер

Колесо не лише ріже, а й перекачує: краще всмоктування й подача без окремого самовсмоктувального насоса.

Ножі під задачу

Конструкцію ротора й статора підбирають під продукт.

Менший двигун і шум

Завдяки формі колеса потрібна менша потужність, насос працює тихіше.

2 в 1

Заміна колеса й кришки перетворює змішувальний насос на відцентровий.

© 2008–2026 ТОВ «Ватерпасс»

ДЕ ПОТРІБЕН ЗМІШУВАЛЬНИЙ НАСОС

Змішування, розчинення, емульгування, диспергування й гомогенізація

ХАРЧОВА ПРОМИСЛОВІСТЬ

Сиропи й цукрові розчини, напої, соуси, майонез і заправки, начинки й топінги, пудинги, морозиво.

МОЛОЧНА ГАЛУЗЬ

Відновлення сухого молока й сироватки, знежирене молоко, внесення стабілізаторів і загусників.

КОСМЕТИКА Й ПОБУТОВА ХІМІЯ

Креми, гелі, шампуні, емульсії.

ФАРМАЦЕВТИКА

Розчини, суспензії й гелі.

ХІМІЯ

Розчинення загусників (КМЦ, ксантан, крохмаль), латексні й полімерні суміші.

ЩО ДАЄ НАСОС

Порошки розчиняються без грудок і пилу, стабілізатори й гумі повністю гідратуються, емульсія стає дрібнодисперсною.

ГАЛУЗІ

Харчова промисловість Молочна галузь Напої Косметика Побутова хімія Фармацевтика Хімія

Технологічні лінії

© 2008–2026 ТОВ «Ватерпасс» · vaterpass.ua · (067) 354-63-63 · office@vaterpass.ua

ДВІ СЕРІЇ — З БУНКЕРОМ І В ЛІНІЮ



JSB — З БУНКЕРОМ І РАМОЮ

Насос на рамі з бункером для сухих компонентів (кут 60°), дисковою заслінкою й трубною обв’язкою. Порошок засмоктується в потік рідини й одразу диспергується. Готова установка для розчинення порошків і приготування розчинів.



JSP — ДЛЯ ВСТАНОВЛЕННЯ В ЛІНІЮ

Насос без бункера, що вбудовується в технологічну лінію або циркуляційний контур ємності: подрібнення, емульгування й гомогенізація продукту в потоці.

МОДЕЛЬНИЙ РЯД

Модель	Продуктивність, м³/год	Напір, м	Двигун, кВт	Патрубки JSB	Патрубки JSP
508	до 13	до 19	4 / 5,5	2" × 1½"	DN50 × DN40
809	до 35	до 34	11 / 15 / 18,5	2½" × 2"	DN80 × DN65
2210	до 62	до 45	22 / 30 / 37	3" × 2½"	DN80 × DN65

Для води при 20 °C, 3 000 об/хв. Температура –10…+150 °C, в’язкість до 2 000 сП, рівень шуму 60–80 дБ.

© 2008–2026 ТОВ «Ватерпасс» · vaterpass.ua · (067) 354-63-63 · office@vaterpass.ua

РОБОЧІ ХАРАКТЕРИСТИКИ

Поля характеристик при 3 000 об/хв, вода 20 °C, допуск ±5 %

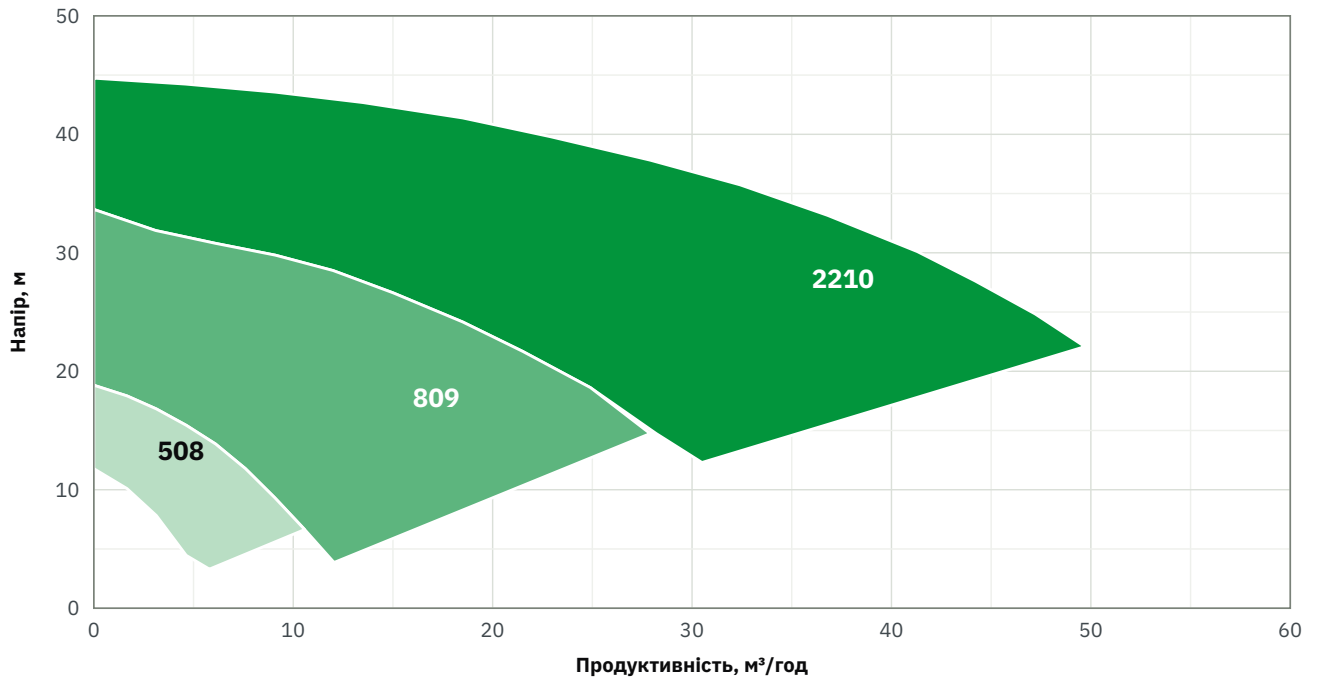

Поле охоплює діаметри робочого колеса від мінімального до максимального. Робочу точку під ваш продукт і в’язкість підбере інженер Vaterpass.

МЕХАНІЧНІ УЩІЛЬНЕННЯ

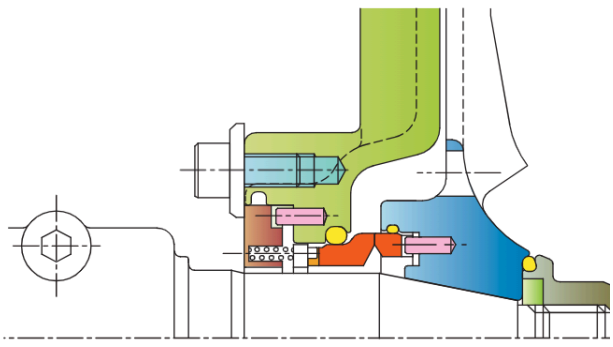

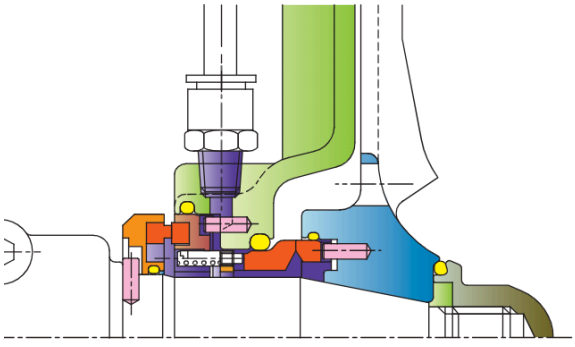

ОДИНАРНЕ (СТАНДАРТ)

Кільця фронтального встановлення, самоцентруються. Пари тертя: SiC / графіт (стандарт), SiC / SiC — на замовлення.

ПОДВІЙНЕ З ПРОМИВАННЯМ

Для продуктів, що кристалізуються, липких і гарячих. Тиск промивальної води до 1 бар, витрата 0,25–0,5 л/хв.

Еластомери: EPDM (стандарт); NBR, FKM (Viton), PTFE в оболонці, FFKM — на замовлення.

JSB — ГАБАРИТНІ РОЗМІРИ

Розміри в мм

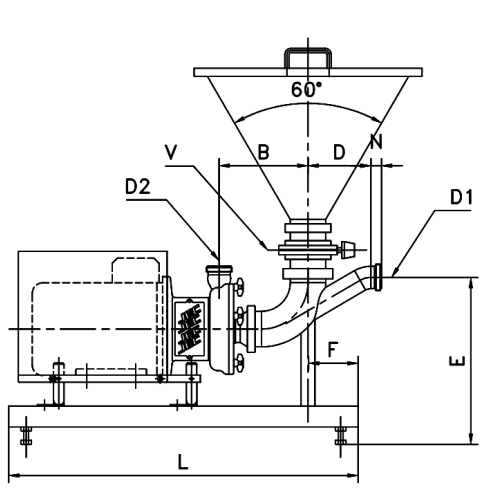

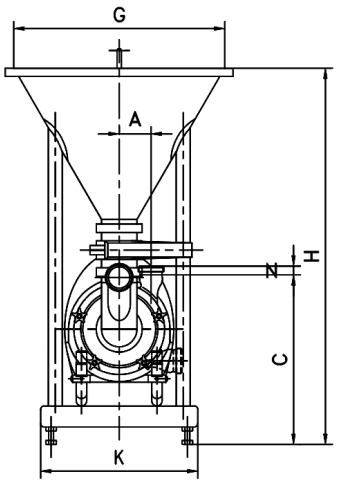

Модель	A	B	C	D	E	F	K	L	H	G	V
JSB 508	73	172	375	135	320	75	350	600	920	360	3"
JSB 809	91	175	455	155	405	150	450	800	1 100	437	4"
JSB 2210	114	259	495	185	435	200	500	1 000	1 250	467	4"

Модель	D1 × D2, стандарт	D1 × D2, альтернатива
JSB 508	2" × 1½"	2" × 2"
JSB 809	2½" × 2"	2½" × 2½"
JSB 2210	3" × 2½"	3" × 3"

Розмір приєднання	1½"	2"	2½"	3"	4"
N для ISO	20	22	26	28	28
N для DIN	30	30	35	40	54
N для SMS	20	20	24	24	24
N для BS	26	26	26	26	26

Розміри довідкові: довжина L, висота C і маса залежать від двигуна, уточнюйте під замовлення. V — дискова заслінка бункера; D1 — вхід, D2 — вихід. Габаритні розміри JSP — за запитом.

ЯК ПІДІБРАТИ ЗМІШУВАЛЬНИЙ НАСОС

Надішліть ці дані — інженер Vaterpass запропонує модель і комплектацію

ПРОДУКТ

Назва продукту й рецептура

Сухий компонент і його частка, %

В’язкість готового продукту, сП

Густина, кг/дм³

Температура, °C

Тверді включення, розмір

ПРОЦЕС

Об’єм партії або продуктивність, м³/год

Напір / тиск у лінії, м

Час приготування партії

Подача порошку: бункер (JSB) чи лінія (JSP)

Миття: CIP, температура, засоби

Робота з ємністю чи в потоці

КОМПЛЕКТАЦІЯ

Приєднання: ISO, DIN, SMS, BS

Ущільнення: одинарне / подвійне з промиванням

Еластомери: EPDM, NBR, FKM, FFKM

Двигун: напруга, вибухозахист, частотний перетворювач

Надішліть запит

Заповнені дані надішліть на пошту або в месенджер — ми підберемо насос під ваш продукт.

+38 (067) 354-63-63
+38 (044) 360-05-34
pumpadvisor@vaterpass.ua

VATERPASS

Завжди на рівні

Підбір, постачання й сервіс змішувальних насосів

Підбір
модель, ущільнення й привід під ваш продукт

Запчастини
механічні ущільнення, кільця, колеса

Сервіс
ремонт і обслуговування в Києві

Напишіть нам у месенджер Telegram Viber WhatsApp

ТОВ «Ватерпасс»
м. Київ, вул. Машинобудівна, 50 Н — офіс і склад

+38 (067) 354-63-63 +38 (044) 360-05-34

office@vaterpass.ua — замовлення і сервіс
pumpadvisor@vaterpass.ua — підбір обладнання
vaterpass.ua

Змішувальні насоси на сайті

© 2008–2026 ТОВ «Ватерпасс». Технічні дані наведено довідково; конструкцію й характеристики може бути змінено без попереднього повідомлення.